SHARP

LCD MONITOR

MultiSync®

E224F

E244F

Setup Manual
Manuel d'installation
Manual de configuración

HDMI™

MODEL: DD-E224F/DD-E224FW, DD-E244F/DD-E244FW

Supplier's Declaration of Conformity

SHARP LCD MONITOR, DD-E224F/DD-E224FW, DD-E244F/DD-E244FW

This device complies with Part 15 of the FCC Rules. Operation is subject to the following two conditions: (1) This device may not cause harmful interference, and (2) this device must accept any interference received, including interference that may cause undesired operation.

Responsible Party:

SHARP ELECTRONICS CORPORATION
100 Paragon Drive, Montvale, NJ 07645
TEL: 1-888-GO-SHARP/1-888-467-4277 www.sharpusa.com

ENERGY STAR

U.S.A. AND CANADA ONLY
ÉTATS-UNIS ET CANADA SEULEMENT

Products that have earned the ENERGY STAR® are designed to protect the environment through superior energy efficiency. This monitor is compliant with ENERGY STAR® by factory setting. Altered settings may exceed ENERGY STAR® specified values.

Les produits labellisés ENERGY STAR® sont conçus pour protéger l'environnement par un rendement énergétique supérieur. Ce moniteur est conforme à la norme ENERGY STAR® par réglage d'usine. Les réglages modifiés peuvent dépasser les spécifications ENERGY STAR®.

IMPORTANT:
To aid reporting in case of loss or theft, please record the product's model and serial numbers in the space provided. The numbers are located in the rear of the product.

Model No.:

Serial No.:

[US] https://www.sharpusa.com/
[Global website]
https://www.sharp-nec-displays.com/dl/en/dp_manual/index.html

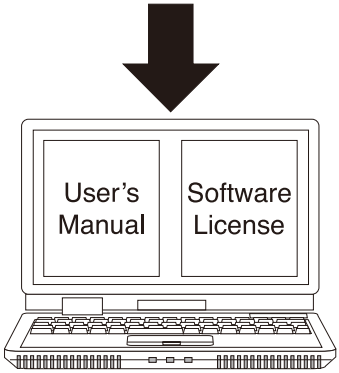

Installation

■Attaching the base

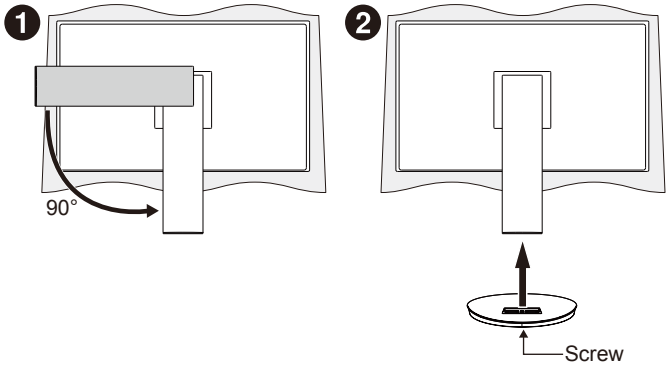

■Height and angle adjustment

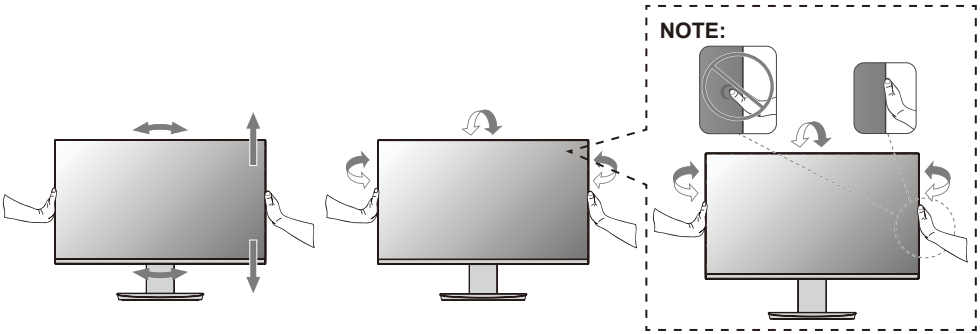

■Removing the stand

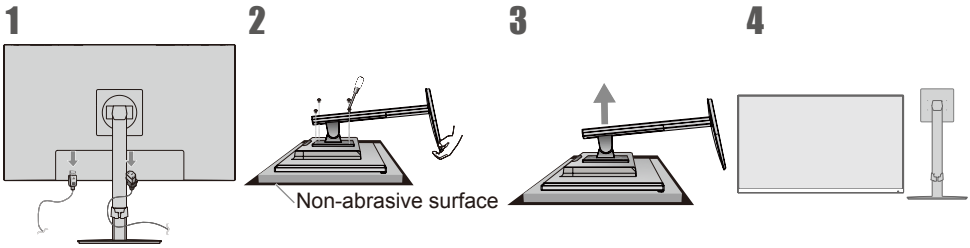

■Re-attaching the Original Stand

Reverse the process in the previous section to re-attach stand.

TIP: Match “TOP” mark on stand to top side of the monitor when re-attaching stand.

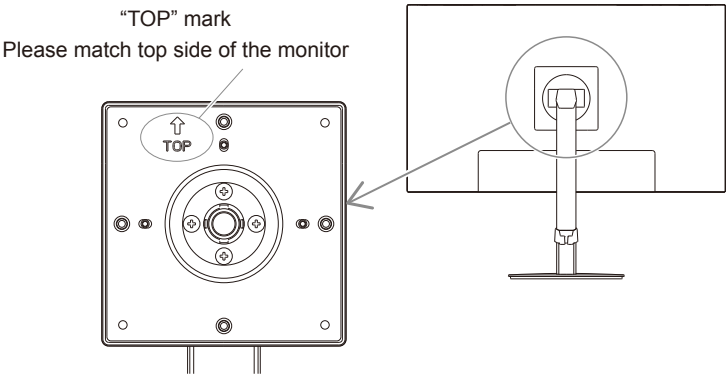

Connections

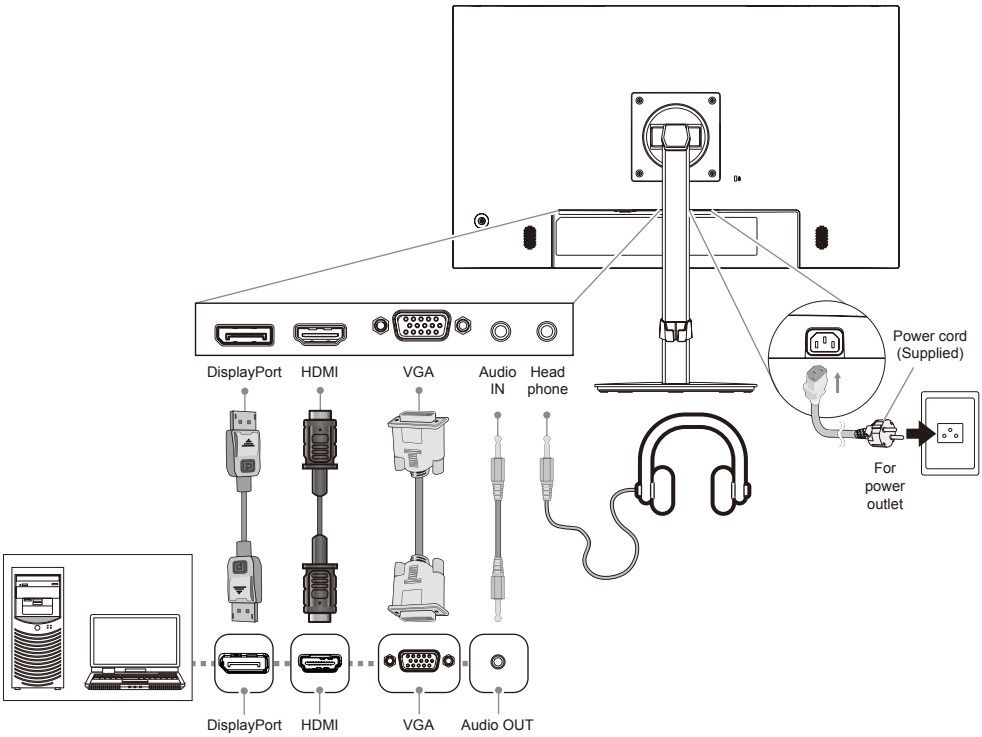

Using the cable holder

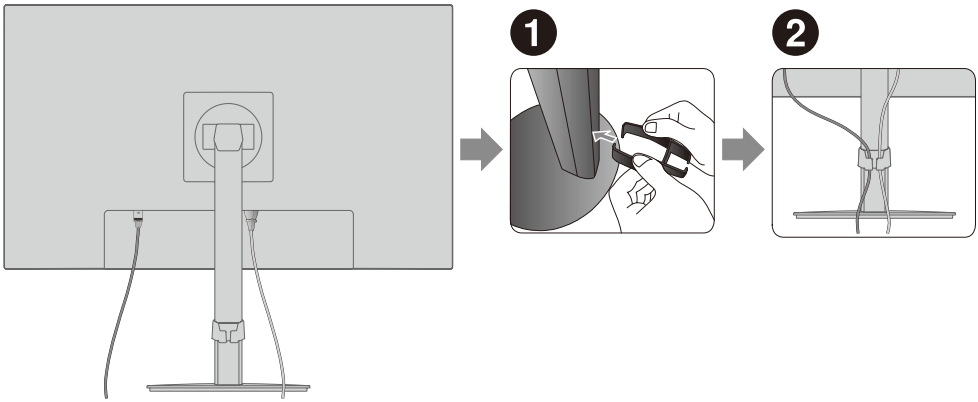

Table of Contents [English]

Important Information English-1
DEAR CUSTOMER English-2
Safety Precautions and Maintenance English-2
Supplied Components English-8
Mounting precautions English-9
Turning Power On/Off English-10
Status of the monitor and patterns of the Power LED.....English-10

(1) This product can only be serviced in the country where it was purchased.
(2) The contents of this OPERATION MANUAL may not be reprinted in part or whole without permission.
(3) The contents of this OPERATION MANUAL are subject to change without notice.
(4) Great care has been taken in the preparation of this OPERATION MANUAL; however, should you notice any questionable points, errors or omissions, please contact us.
(5) The image shown in this OPERATION MANUAL is indicative only. If there is inconsistency between the image and the actual product, the actual product shall govern.
(6) Notwithstanding articles (4) and (5), we will not be responsible for any claims on loss of profit or other matters deemed to result from using this device.
(7) This manual is commonly provided to all regions so they may contain descriptions that are pertinent for other countries.

Important Information

To maintain compliance with EMC regulations, use shielded cables to connect to the following terminals: HDMI IN and DisplayPort IN. Use shielded signal cables with ferrite core to connect to the following terminals: VGA IN.

WARNING:
An apparatus with CLASS I construction shall be connected to a MAIN socket outlet with a protective earthing connection.

WARNING:
FCC Regulations state that any unauthorized changes or modifications to this equipment not expressly approved by the manufacturer could void the user's authority to operate this equipment.

NOTE:
This equipment has been tested and found to comply with the limits for a Class B digital device, pursuant to Part 15 of the FCC Rules. These limits are designed to provide reasonable protection against harmful interference in a residential installation.
This equipment generates, uses and can radiate radio frequency energy and, if not installed and used in accordance with the instructions, may cause harmful interference to radio communications. However, there is no guarantee that interference will not occur in a particular installation.
If this equipment does cause harmful interference to radio or television reception, which can be determined by turning the equipment off and on, the user is encouraged to try to correct the interference by one or more of the following measures:
- Reorient or relocate the receiving antenna.
- Increase the separation between the equipment and receiver.
- Connect the equipment into an outlet on a circuit different from that to which the receiver is connected.
- Consult the dealer or an experienced radio/TV technician for help.

DEAR CUSTOMER

Thank you for purchasing this product. To ensure safety and many years of trouble-free operation of your product, please read the "Safety Precautions and Maintenance" carefully before using this product.

NOTE:
Product warranty does not cover damage caused by improper installation. Failure to follow these recommendations could result in voiding the warranty.

Safety Precautions and Maintenance

FOR OPTIMUM PERFORMANCE, PLEASE NOTE THE FOLLOWING
WHEN SETTING UP AND USING THE LCD COLOR MONITOR:

About the Symbols
To ensure safe and proper use of the product, this manual uses a number of symbols to prevent injury to you and others as well as damage to property. The symbols and their meanings are described below. Be sure to understand them thoroughly before reading this manual.

⚠ **WARNING**	Failing to heed this symbol and handling the product incorrectly could result in accidents leading to major injury or death.
⚠ **CAUTION**	Failing to heed this symbol and handling the product incorrectly could result in personal injury or damage to surrounding property.

Examples of symbols

	This symbol indicates a warning or caution.
	This symbol indicates a prohibited action.
	This symbol indicates a mandatory action.

 **WARNING**	
 **UNPLUG THE POWER CORD**	Unplug the power cord if the product malfunctions. Should the product emit smoke or strange odors or sounds, or if the product has been dropped or the cabinet broken, turn off the product's power, then unplug the power cord from the power outlet. Contact your dealer for repairs. Never try to repair the product on your own. Doing so is dangerous.
 **DO NOT MODIFY**	Do not open or remove the product's cabinet. Do not disassemble the product. There are high voltage areas in the product. Opening or removing product covers and modifying the product may expose you to electric shock, fire, or other risks. Refer all servicing to qualified service personnel.
 **PROHIBITED**	Do not use the product if it has structural damage or if its stand has cracked or peeled. If you notice any structural damage such as cracks or unnatural wobbling, please refer servicing to qualified service personnel. If the product is used in this condition, the product may fall or cause personal injury.
Handling the power cord.	
 **PROHIBITED**	Do not scratch or modify the cord. • Do not place heavy objects on the cord. • Do not let the weight of the product rest on the cord. • Do not cover the cord with a rug, etc. • Do not bend, twist or pull the cord with excessive force. • Do not apply heat to the cord. Handle the power cord with care. Damaging the cord could lead to fire or electric shock. If the cord gets damaged (exposed core wires, broken wires, etc.), turn off the product's power, then unplug the power cord from the power outlet. Ask your dealer to replace it.
 **DO NOT TOUCH**	Do not touch the power plug if you hear thunder. Doing so could result in electric shock.
 **DO NOT TOUCH WITH WET HANDS**	Do not connect or disconnect the power cord with wet hands. It may cause an electric shock.
 **REQUIRED**	Please use the power cord provided with this product in accordance with the power cord table. Do not exceed the product's specified power supply voltage where it is installed. Doing so could result in a fire or electric shock. Please refer to the power supply voltage information in the specification. If a power cord is not supplied with this product, please contact us. For all other cases, please use the power cord with the plug style that matches the power socket where the product is located. The compatible power cord corresponds to the AC voltage of the power outlet and has been approved by, and complies with, the safety standards in the country of purchase.

⚠ WARNING

 MUST BE EARTHED	This equipment is designed to be used in the condition of the power cord connected to the earth. If the power cord is not connected to the earth, it may cause electric shock. Please make sure the power cord is connected to the wall outlet directly and earthed properly. Do not use a 2-pin plug converter adapter.
 REQUIRED	Please install the product in accordance with the following information. When transporting, moving, or installing the product, please use as many people as necessary to be able to lift the product without causing personal injury or damage to the product. Please refer to the instructions included with the optional mounting equipment for detailed information about attaching or removing. Do not cover the vents on the product. Improper installation of the product may result in damage to the product, an electric shock or fire. Do not install the product in the locations below: • Narrow spaces, and poorly ventilated spaces. • Near a radiator, other heat sources, or in direct sunshine. • Continual vibration areas. • Humid, dusty, steamy, or oily areas. • An environment where there are corrosive gases (sulfur dioxide, hydrogen sulfide, nitrogen dioxide, chlorine, ammonia, ozone, etc.). • Outdoors. • High-temperature environment where humidity changes rapidly and condensation is likely to occur. Do not mount the product in any configuration or position not described in the OPERATION MANUAL. Please check the Specifications for the available Tilt range when installing the product.
 REQUIRED	Prevent tipping and falling for earthquakes or other shocks. To prevent personal injury or damage to the product caused by tipping over due to earthquakes or other shocks, make sure to install the product in a stable location and take measures to prevent falling. The measures to prevent falling and tipping are intended for reducing the risk of injury, but may not guarantee the effectiveness against all earthquakes. • The product must be mounted to an approved flexible arm (e.g. TUEV GS mark) or stand that supports the weight of the product to prevent damage and personal injury that could result from the product tipping over or falling. • Only use the screws that were removed from the product's stand or the specified screws to avoid damage to the product or the stand. • Please tighten all screws (Recommended Fasten Force: 98 - 137 N•cm) when installing the product to a flexible arm or stand. A loose screw may cause the product to fall, causing damage to the product or personal injury. • Attaching the flexible arm should be performed by two or more people if the product cannot be placed face-down on a flat surface for installation.

WARNING	
 REQUIRED	Stability Hazard. The product may fall, causing serious personal injury or death. To prevent injury, this product must be securely attached to the floor/wall in accordance with the installation instructions. Many injuries, particularly to children, can be avoided by taking simple precautions such as: • ALWAYS use stands or installation methods recommended by the manufacturer of the product set. • ALWAYS use furniture that can safely support the product. • ALWAYS ensure the product is not overhanging the edge of the supporting furniture. • ALWAYS educate children about the dangers of climbing on furniture to reach the product or its controls. • ALWAYS route cords and cables connected to your product so they cannot be tripped over, pulled or grabbed. • NEVER place a product in an unstable location. • NEVER place the product on tall furniture (for example, cupboards or bookcases) without anchoring both the furniture and the product to a suitable support. • NEVER place the product on cloth or other materials that may be located between the product and supporting furniture. • NEVER place items that might tempt children to climb, such as toys and remote controls, on the top of the product or furniture on which the product is placed. • ALWAYS use wall mounting accessories when installing the product at a high location. NEVER place the product on a monitor stand when installing the product at a high location. If the existing product is going to be retained and relocated, the same considerations as above should be applied.
 PROHIBITED	Do not place this product on a sloping or unstable cart, stand or table. Doing so could lead to falling or tipping and cause personal injury.
 PROHIBITED	Do not insert objects of any kind into the cabinet slots. It may cause electric shock, fire, or product failure. Keep objects away from children and babies. If objects get into the cabinet slot, turn off the product's power, then unplug the power cord from the power outlet. Contact your dealer for repairs.
 DO NOT WET	Do not spill any liquids into the cabinet or use your product near water. Immediately turn off the power and unplug your product from the wall outlet, then refer servicing to qualified service personnel. It may cause an electric shock or start a fire. Do not install the product under equipment that discharges water, such as air conditioners.
 PROHIBITED	Do not use flammable gas sprays to remove dust when cleaning the product. Doing so could lead to a fire.
 PROHIBITED	Usage of the product must not be accompanied by fatal risks or dangers that, could lead directly to death, personal injury, severe physical damage or other loss, including nuclear reaction control in nuclear facility, medical life support system, and missile launch control in a weapon system.

⚠ CAUTION

Handling the power cord.

REQUIRED	The monitor should be installed close to an easily accessible power outlet.
REQUIRED	When connecting the power cord to the product's AC input terminal, make sure the connector is fully and firmly inserted. An incomplete connection of the power cord may cause overheating of the plug; it allows dust to get on the plug connection, which can lead to a fire. Touching the pins of a partially inserted plug may lead to an electric shock.
REQUIRED	Handling the power cord by following below to avoid fire or electric shock. • When connecting or disconnecting the power cord, pull the power cord out by holding onto its plug. • Unplug the power cord from the power outlet before cleaning the product or when not planning to use the product for an extended time. • When the power cord or plug is hot or damaged, unplug the power cord from the power outlet, and contact a qualified service person.
REQUIRED	Regularly dust off the power cord by using a soft dry cloth.
REQUIRED	Before moving the product, make sure the product power is off, then unplug the power cord from the power outlet and check that all cables connecting the product to other devices are disconnected.
PROHIBITED	Do not use the power cord with a power tap. Adding an extension cord may lead to fire as a result of overheating.
REQUIRED	Please confirm the distribution system in building installation shall provide the circuit breaker rated 120/240 V, 20 A (maximum).
PROHIBITED	Do not bind the power cord. It may trap heat and cause a fire.
PROHIBITED	Do not climb on the table where the product is installed. Do not install the product on a wheeled table if the wheels on the table have not been properly locked. The product may fall, causing damage to the product or personal injury.
REQUIRED	Installation, removal, and adjustment of the stand. • Handle with care when pulling the stand as it might pinch your fingers. • In the case of a stand to be fixed with screws, please securely hold the monitor stand while removing the screws to prevent the monitor stand from falling. It may case personal injury. • Please hold the base securely when detaching it from the stand to prevent it from falling. It may cause personal injury. • Before rotating the screen, disconnect the power cord and all cables from the product. Otherwise, the power cord or cables might pull with excessive force and cause personal injury or damage to the product. • When rotating the screen, slide it to the highest level and set it to the maximum tilt. Otherwise, it could cause personal injury or knock the screen on the desk.

CAUTION	
REQUIRED	Please check the Specifications for the available Tilt range when installing the product on a flexible arm. Do not tilt the monitor downward beyond 5 degrees. Doing so can cause the LCD panel to separate and potentially fall out causing damage to the product or personal injury.
PROHIBITED	Do not push or climb on the product. Do not grab or hang onto the product. Do not rub or tap the product with hard objects. The product may fall, causing damage to the product or personal injury.
PROHIBITED	Do not hit or strike the screen. Do not push against the screen with a pointed object. It can cause serious damage to the product or personal injury.
PROHIBITED	Do not stay in contact with the parts of the product that become hot for long periods of time. Doing so may result in low-temperature burns.
REQUIRED	Suitable for entertainment purposes at controlled luminous environments, to avoid disturbing reflections from the screen.
PROHIBITED	Do not connect headphones to the product while you are wearing them. Depending on the volume level, it may damage your ears and cause loss of hearing.
PROHIBITED	Do not play with the plastic bag which covers the product. Do not use this bag for any other purpose. To avoid the danger of suffocation, do not place this bag over your head, nose or mouth. Do not place this bag over another person's head, nose or mouth. Keep this bag away from children and babies.
REQUIRED	We recommend wiping clean the ventilation opening a minimum of once a month. Failure to do so could lead to fire or electric shock or damage to the product.
REQUIRED	To ensure the product's reliability, please clean the ventilation holes at the rear side of the cabinet at least once a year to remove dirt and dust. Failure to do so could lead to fire or electric shock or damage to the product.
REQUIRED	Avoid locations with extreme temperatures and humidity. Failure to do so could lead to fire or electric shock or damage to the product. The usage environment for this product is as follows: • The operating temperature: 5 °C to 35 °C/41 °F to 95 °F/humidity: 20 to 80% (without condensation) • The storage temperature: -10 °C to 60 °C/14 °F to 140 °F/humidity: 10 to 85% (without condensation)

Supplied Components

If any component should be missing, please contact your dealer.
☐ Liquid Crystal Display Monitor: 1
☐ Cable holder: 1
☐ Power cord
☐ Base: 1
☐ Signal cable (DisplayPort cable, Mini D-Sub 15 pin cable): 2

NOTE: Remember to save your original box and packing material to transport or ship the monitor.
Type and number of power cords included will depend on the country where the LCD monitor is to be shipped.
Make sure all contents are in the box before starting monitor assembly.

Mounting precautions

- When moving the monitor, be sure to hold its sides or bottom. Do not hold the LCD panel or buttons. This may cause product damage, failure, or injury.
- To attach a VESA-compliant mounting bracket, use M4 screws that are 6 mm to 10 mm longer than the thickness of the mounting bracket.

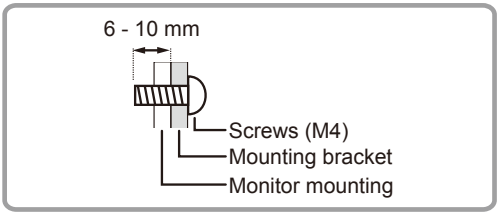

- Be sure to use a wall-mount bracket designed or designated for mounting the monitor.
- This monitor and bracket must be installed on a wall which can endure at least 4 times or more the weight of the monitor.
  Install by the most suitable method for the material and the structure.
- Do not use an impact driver.
- Do not use any screw holes other than those for mounting brackets, located on the rear of the monitor, for installation.

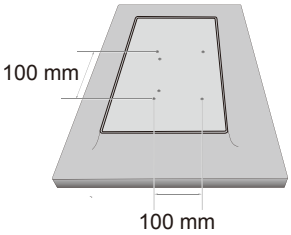

Screw holes for mounting brackets

- When installing, check the tilt angle in the Product Specifications.

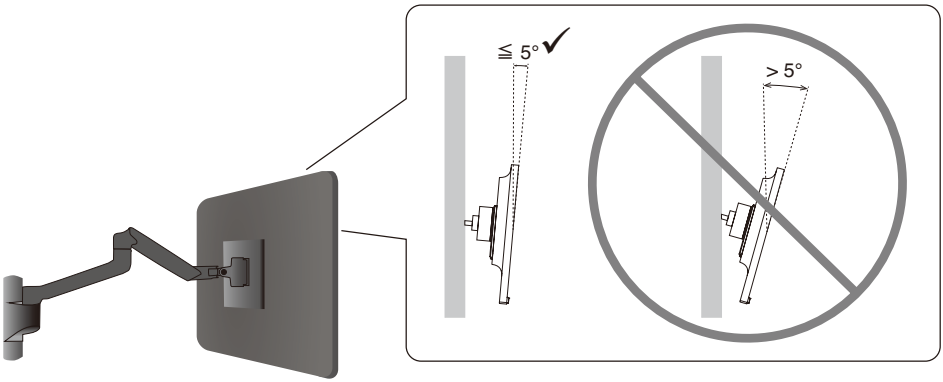

- After mounting, please carefully ensure the monitor is secure, and not able to come loose from the wall or mount.

Turning Power On/Off

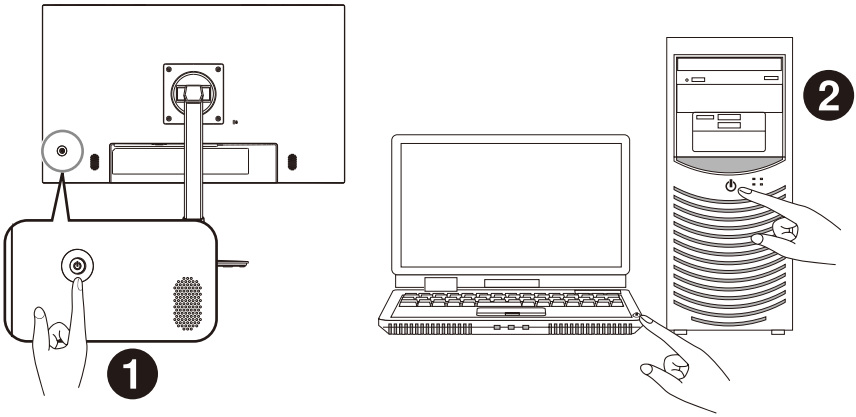

When turn off the monitor, press the Power button for three or more seconds.

■Status of the monitor and patterns of the Power LED

The power management function is an energy saving feature that automatically reduces the power consumption of the monitor when the keyboard or the mouse has not been used for a fixed period.

Power LED	Status	Power consumption	Condition
Blue	Maximum operation	Approx. 22 W (E224F) Approx. 26 W (E244F)	All functions work.
Blue	Normal operation	Approx. 14 W (E224F) Approx. 17 W (E244F)	Default setting.
Amber	Standby mode	0.22 W*1	• The monitor has passed a certain amount of time with no video signal input.
Off	Off mode	0.18 W*1	• Turn off the monitor by the POWER key.

*1: Power consumption depends on the setting of OSD or which devices are connected to the monitor.

Model		**E224F**	**E244F**
Product		LCD MONITOR	
Power Supply		AC 100 - 240 V, 0.40 - 0.25 A, 50/60 Hz	AC 100 - 240 V, 0.45 - 0.30 A, 50/60 Hz
Operating	Temperature	5 ~ 35 °C/41 ~ 95 °F	
	Humidity	20 ~ 80% (no condensation)	
	Altitude	≤ 5000 m	
Storage	Temperature	-10 ~ 60 °C/14 ~ 140 °F	
	Humidity	10% ~ 85% (no condensation)	
Power Consumption (Normal operation*1/ Standby mode*2/Off mode)		22 W 14 W/0.22 W/0.18 W	26 W 17 W/0.22 W/0.18 W
Dimensions*3	With stand	Approx. 493.2 mm (W) x 233.2 mm (D) x 363.4 mm - 483.4 mm (H) 19-7/16 inch (W) x 9-3/16 inch (D) x 14-5/16 inch - 19-1/16 inch (H)	Approx. 540.5 mm (W) x 233.2 mm (D) x 381.0 mm - 501.0 mm (H) 21-1/4 inch (W) x 9-3/16 inch (D) x 15 inch - 19-3/4 inch (H)
	Without stand	Approx. 493.2 mm (W) x 58.0 mm (D) x 285.3 mm (H) 19-7/16 inch (W) x 2-5/16 inch (D) x 11-1/4 inch (H)	Approx. 540.5 mm (W) x 58.0 mm (D) x 320.5 mm (H) 21-1/4 inch (W) x 2-5/16 inch (D) x 12-5/8 inch (H)
Weight		Approx. 3.1 kg (6.8 lbs) (monitor only) Approx. 5.2 kg (11.5 lbs) (with the stand attached)	Approx. 3.5 kg (7.7 lbs) (monitor only) Approx. 5.6 kg (12.3 lbs) (with the stand attached)

*1: Factory setting.
*2: When no signal inputs. Time for power management function: Less than 1 min.
*3: Excluding protrusions.

Table des matières [Français]

Informations importantes Français-1
CHER CLIENT, ... Français-2
Consignes de sécurité et d'entretien Français-2
Composants fournis Français-8
Précautions de montage Français-9
Mise sous/hors tension Français-10
État du moniteur et schémas du voyant Français-10

(1) Ce produit ne peut être réparé que dans le pays où il a été acheté.
(2) Le contenu de ce MODE D'EMPLOI ne peut être reproduit, en tout ou partie, sans autorisation.
(3) Le contenu de ce MODE D'EMPLOI peut faire l'objet de modifications sans préavis.
(4) Un grand soin a été apporté à la préparation de ce MODE D'EMPLOI. Si vous remarquez cependant des informations discutables, des erreurs ou des omissions, contactez-nous.
(5) L'image incluse à ce MODE D'EMPLOI est fournie à titre informatif uniquement. Il est possible que le produit réel présente des différences.
(6) Nonobstant les articles (4) et (5), nous ne saurions être tenus pour responsables des pertes de profit ou autres réclamations découlant de l'utilisation de cet appareil.
(7) Ce manuel est communément fourni à toutes les régions, et est donc susceptible de comprendre des sections pertinentes uniquement à d'autres pays.

Informations importantes

Afin de maintenir la conformité avec les réglementations CEM, utilisez des câbles blindés pour la connexion aux bornes suivantes : HDMI IN et DisplayPort IN. Utilisez des câbles de signal blindés avec noyau de ferrite pour la connexion aux bornes suivantes : VGA IN.

AVERTISSEMENT :
Les appareils de CLASSE I doivent être connectés à une prise PRINCIPALE dotée d'une connexion de mise à la terre assurant une protection.

AVERTISSEMENT :

Les réglementations FCC stipulent que tout changement ou toute modification non autorisé(e) apporté(e) à cet équipement et non expressément approuvé(e) par le fabricant peut annuler le droit de l'utilisateur à faire fonctionner cet équipement.

REMARQUE :

Cet équipement a été testé et déclaré conforme aux limites d'un appareil numérique de classe B, conformément à la partie 15 des règles de la FCC. L'objectif de ces limites est d'assurer une protection raisonnable contre les interférences nuisibles au sein d'une installation résidentielle.

Cet équipement génère, utilise et peut émettre des fréquences radio et, s'il n'est pas installé et utilisé conformément aux instructions, il peut causer des interférences nuisibles aux communications radio. Il n'existe toutefois aucune garantie qu'aucune interférence ne se produira dans une installation particulière.

Si cet équipement provoque des interférences nuisibles à la réception radio ou télévision, ce qui peut être déterminé en allumant et en éteignant l'équipement, l'utilisateur est encouragé à essayer de corriger les interférences en prenant une ou plusieurs des mesures suivantes :

- Réorienter ou déplacer l'antenne de réception.
- Augmenter la distance qui sépare l'équipement du récepteur.
- Connecter l'équipement à une prise qui se trouve sur un circuit autre que celle sur laquelle le récepteur est connecté.
- Contacter le revendeur ou un technicien radio/TV expérimenté pour obtenir de l'aide.

CHER CLIENT,

Merci d'avoir acheté ce produit. Afin de protéger votre produit et de bénéficier de nombreuses années de fonctionnement sans défaillance, lisez attentivement les précautions de montage et conseils d'entretien avant utilisation.

REMARQUE :
La garantie ne couvre pas les dommages découlant d'une mauvaise installation. Le non-respect de ces recommandations pourrait entraîner l'annulation de la garantie.

Consignes de sécurité et d'entretien

POUR UN FONCTIONNEMENT OPTIMAL, VEUILLEZ NOTER CE QUI SUIT
POUR L'INSTALLATION ET L'UTILISATION DU MONITEUR COULEUR LCD :

À propos des symboles

Ce manuel contient divers symboles visant à empêcher les blessures ou dommages. Leur définition est spécifiée ci-dessous. Assurez-vous d'en prendre connaissance avant de lire le manuel.

⚠ **AVERTISSEMENT**	Si ce symbole n'est pas pris en compte et que l'appareil est utilisé de façon incorrecte, il est possible que des accidents surviennent, pouvant causer des blessures voire la mort.
⚠ **ATTENTION**	Si ce symbole n'est pas pris en compte et que l'appareil est utilisé de façon incorrecte, il est possible que des blessures surviennent ou que les objets environnants soient endommagés.

Exemples de symboles

	Ce symbole indique un avertissement.
	Ce symbole indique une action interdite.
	Ce symbole indique une action obligatoire.

⚠ AVERTISSEMENT

 **DÉBRANCHER LE CORDON D'ALIMENTATION**	Débranchez le cordon d'alimentation en cas de défaillance du produit. Si vous remarquez de la fumée, une odeur ou des sons étranges, ou si le produit est tombé ou que son boîtier est cassé, éteignez-le, puis débranchez le cordon d'alimentation de la prise murale. Contactez votre revendeur pour bénéficier d'une réparation. N'essayez jamais de réparer vous-même le produit. Cela peut s'avérer dangereux.
 **NE PAS MODIFIER**	Ni retirez ni n'ouvrez pas le boîtier du produit. Ne démontez pas le produit. Ce dernier contient des éléments à haute tension. L'ouverture ou le retrait du couvercle et la modification du produit peuvent vous exposer à des risques de décharges électriques, d'incendies ou autres. Confiez toutes les interventions de dépannage à un personnel technique qualifié.
 **INTERDICTION**	N'utilisez pas le produit s'il présente des dommages structurels ou si son support est fissuré ou craquelé. Si vous remarquez des dommages tels que des fissures, ou un déséquilibre anormal, confiez les interventions de dépannage à un personnel technique qualifié. Si utilisé dans un tel état, le produit est susceptible de tomber ou de provoquer des blessures.
Câble d'alimentation.	
 **INTERDICTION**	Ne modifiez pas le cordon. • Ne placez pas d'objets lourds sur le cordon d'alimentation. • Ne laissez pas le poids du produit reposer sur le câble. • Ne le couvrez pas à l'aide d'un tapis ou autre. • N'utilisez jamais de force excessive pour le plier ou le tirer. • Ne chauffez pas le cordon. Manipulez le cordon d'alimentation avec précaution. Tout endommagement peut provoquer un incendie ou une électrocution. Si le cordon est endommagé (câbles dénudés, câbles sectionnés, etc.), mettez le produit hors tension, puis débranchez le cordon d'alimentation de la prise de courant. Demandez à votre revendeur de le remplacer.
 **NE PAS TOUCHER**	Ne touchez pas la prise si vous entendez du tonnerre. Vous pourriez vous exposer à des risques d'électrocution.
 **NE PAS TOUCHER AVEC LES MAINS MOUILLÉES**	Ne branchez et débranchez jamais le cordon si vos mains sont mouillées. Cela peut causer une décharge électrique.
 **À FAIRE**	Utilisez le cordon d'alimentation fourni avec ce produit comme indiqué dans le tableau correspondant, et en employant la prise adaptée. Respectez les limites de tension électrique applicables au produit. Sinon, vous risquez de provoquer un incendie ou une décharge électrique. Reportez-vous aux informations sur la tension d'alimentation. Si aucun câble d'alimentation n'est fourni avec ce produit, contactez-nous. Dans tous les cas, utilisez celui dont le connecteur est adapté à la prise applicable. Un cordon d'alimentation compatible a préalablement fait l'objet d'une validation en matière de sécurité dans le pays d'achat.

AVERTISSEMENT	
 **MISE À LA TERRE OBLIGATOIRE**	Lorsque vous utilisez cet équipement, le cordon d'alimentation doit être relié à la terre. Si ce n'est pas le cas, des électrocutions peuvent se produire. Assurez-vous que le cordon d'alimentation est branché directement à la prise murale et qu'il est correctement mis à la terre. N'utilisez pas d'adaptateur de convertisseur de fiche à 2 broches.
 **À FAIRE**	Suivez les consignes ci-dessous lors de l'installation du produit. Lorsque vous transportez, déplacez ou installez le produit, faites appel à d'autres personnes afin de pouvoir le soulever par ses deux poignées et, ainsi, éviter de l'endommager ou de provoquer des blessures. Reportez-vous aux instructions fournies avec le matériel de montage pour des informations détaillées. Ne couvrez pas les orifices d'aération du produit. Le non-respect de celles-ci peut entraîner des dommages, électrocutions ou incendies. N'installez pas le produit dans les lieux suivants : • Espaces étroits et mal ventilés. • Près d'un radiateur ou autre source de chaleur, et ne l'exposez pas à la lumière directe du soleil. • Dans une zone constamment soumise à des vibrations. • Dans un lieu poussiéreux, humide ou à proximité de graisses. • Un environnement comprenant des gaz corrosifs (dioxyde de soufre, sulfure d'hydrogène, dioxyde d'azote, chlore, ammoniac, ozone, etc.). • À l'extérieur. • Dans un endroit à haute température dont le niveau d'humidité change rapidement et où il existe des risques de condensation. Ne montez pas le produit dans une configuration ou une position non décrite dans le MODE D'EMPLOI. Consultez les caractéristiques techniques de la gamme d'écrans inclinables lorsque vous installez ceux-ci.
 **À FAIRE**	Évitez les chutes suites à un séisme ou autre. Pour éviter toute blessure ou que le produit ne tombe suite à un séisme ou autre, par exemple, et ne soit endommagé, assurez-vous de l'installer à un emplacement stable et de prendre les mesures nécessaires. Les mesures de prévention des chutes sont conçues pour réduire les risques de blessure, mais ne garantissent pas une efficacité absolue en cas de tremblement de terre. • Le produit doit être monté sur un bras flexible approuvé (par exemple, de marque TUEV GS) ou un support qui prend en charge son poids pour éviter les dommages et les blessures qui pourraient résulter de chutes. • Utilisez uniquement les vis qui ont été retirées du support ou les vis spécifiées pour éviter d'endommager le produit ou le support. • Serrez toutes les vis (force de fixation recommandée : 98 - 137 N•cm) lors de l'installation du produit sur un bras ou un support flexible. Une vis mal serrée peut provoquer la chute du produit, et donc des dommages ou blessures. • La fixation du bras flexible doit être effectuée par deux personnes ou plus si le produit ne peut pas être placé face vers le bas sur une surface plane pendant l'installation.

AVERTISSEMENT	
 À FAIRE	Risques liés à l'instabilité. Le produit est susceptible de tomber, et ainsi d'entraîner des blessures graves, voire mortelles. Pour éviter cela, il doit être solidement fixé au sol/mur, conformément aux instructions d'installation. De nombreuses blessures, en particulier pour les enfants, peuvent être évitées grâce à de simples précautions, telles que : • Utilisez TOUJOURS des supports et méthodes d'installation recommandés par le fabricant du produit. • Utilisez TOUJOURS des meubles capables de supporter le poids du produit. • Assurez-vous TOUJOURS que le produit ne dépasse pas du bord du meuble sur lequel il est posé. • Expliquez TOUJOURS aux enfants le danger que représente le fait de monter sur les meubles pour atteindre le produit ou ses commandes. • Acheminez TOUJOURS les câbles connectés au produit de sorte à éviter toute chute ou manipulation non voulue. • Ne placez JAMAIS un produit dans un endroit instable. • Ne placez JAMAIS le produit sur des meubles élevés (par exemple, des armoires ou des bibliothèques) sans fixer le meuble et le produit à un support adapté. • Ne placez JAMAIS le produit sur du tissu ou autre fabrique le séparant du meuble. • Ne placez JAMAIS d'objets pouvant inciter les enfants à grimper sur le produit ou le meuble. • Utilisez TOUJOURS des accessoires de montage mural lors de l'installation du produit en hauteur. Ne placez JAMAIS le produit sur un support lors de son installation en hauteur. Toutes ces instructions s'appliquent où que vous placiez le produit.
 INTERDICTION	Ne placez pas le produit sur une surface inclinée ou instable. Cela pourrait entraîner des risques de chute et de blessure.
 INTERDICTION	N'insérez aucun objet dans les fentes du boîtier. Cela pourrait entraîner des chocs électriques, incendies ou pannes. Gardez les objets hors de portée des enfants et des bébés. Si des objets se glissent dans l'emplacement du boîtier, coupez l'alimentation du produit et débranchez le câble d'alimentation. Contactez votre revendeur pour bénéficier d'une réparation.
 NE PAS MOUILLER	Ne renversez pas de liquides dans le boîtier et n'utilisez pas le produit près d'une source d'eau. Éteignez immédiatement le produit et débranchez-le de la prise murale. Contactez ensuite un technicien qualifié. Ne pas procéder ainsi pourrait provoquer une décharge électrique ou un incendie. N'installez pas le produit sous des équipements susceptibles de libérer de l'eau, comme des climatisations.
 INTERDICTION	N'utilisez pas de spray inflammable pour faire la poussière. Cela pourrait provoquer un incendie.
 INTERDICTION	L'utilisation du moniteur ne doit présenter aucun risque mortel ni danger pouvant provoquer directement la mort, des blessures, des dommages physiques graves ou d'autres pertes, y compris en ce qui concerne le contrôle de réactions nucléaires dans une installation nucléaire, les systèmes médicaux de maintien des fonctions vitales, et le contrôle de lancement de missiles dans un système d'armes.

⚠ ATTENTION	
Manipulation du cordon d'alimentation.	
 À FAIRE	L'écran doit être installé à proximité d'une prise électrique facile d'accès.
 À FAIRE	Lorsque vous reliez le cordon d'alimentation à la borne d'entrée CA du produit, assurez-vous que le connecteur est complètement et fermement inséré. Si le câble d'alimentation n'est pas correctement branché, la prise pourrait surchauffer. De la poussière pourrait s'infiltrer au niveau de la connexion, ce qui est susceptible de provoquer un incendie. Toucher les broches d'une prise partiellement branchée peut causer une décharge électrique.
 À FAIRE	Manipulez le câble d'alimentation conformément aux instructions ci-dessous pour éviter les incendies et les décharges électriques. • Pour le débrancher, tirez sur sa tête. • Débranchez le câble d'alimentation de la prise secteur avant de nettoyer le produit ou si vous prévoyez de ne pas l'utiliser pendant une longue période. • Si le câble ou la prise surchauffe ou est endommagé(e), débranchez et contactez un technicien qualifié.
 À FAIRE	Essuyez régulièrement le cordon à l'aide d'un chiffon sec.
 À FAIRE	Avant de déplacer le produit, assurez-vous qu'il est éteint et que tous ses câbles sont débranchés.
 INTERDICTION	Ne branchez pas le cordon d'alimentation sur une prise multiple. Ajouter une rallonge peut entraîner une surchauffe et provoquer un début d'incendie.
 À FAIRE	Confirmez que le système de distribution utilise un disjoncteur de 120/240 V, 20 A (maximum).
 INTERDICTION	Ne liez pas le cordon d'alimentation. Cela pourrait entraîner une surchauffe et causer un incendie.
 INTERDICTION	Ne grimpez pas sur le meuble où se trouve le produit. N'utilisez pas de table à roulettes à moins que celles-ci soient correctement bloquées. Toute chute du produit peut entraîner dommages ou blessures.
 À FAIRE	Installation, retrait et réglage du support. • Manipulez-le avec précaution lorsque vous tirez sur le support, car vous pourriez vous pincer les doigts. • Dans le cas d'un support à fixer avec des vis, veillez à tenir fermement le support du moniteur lors du retrait des vis afin d'éviter une chute du support du moniteur. Cela pourrait entraîner des blessures. • Maintenez fermement la base lorsque vous la détachez du support pour éviter qu'elle ne tombe. Cela pourrait entraîner des blessures. • Avant de faire pivoter l'écran, débranchez le cordon d'alimentation et tous les câbles du produit. Sinon, le cordon ou les câbles pourraient être tirés avec une force excessive et provoquer des blessures ou endommager le produit. • Pour faire pivoter l'écran, réglez-le sur le niveau le plus élevé et sur l'inclinaison maximale. Le contraire pourrait provoquer des blessures ou faire tomber l'écran sur le bureau.

⚠ ATTENTION	
À FAIRE	Consultez les caractéristiques techniques de la gamme d'écrans inclinables lorsque vous installez ceux-ci sur un bras articulé. N'inclinez pas le moniteur à plus de cinq degrés. Il est possible que cela entraîne la séparation du panneau LCD, voire sa chute, ce qui provoquerait des dommages matériels ou des blessures.
INTERDICTION	Ne poussez pas le produit et ne montez pas dessus. Ne vous suspendez pas au produit. Ne frottez ni ne tapotez pas le produit avec des objets durs. Toute chute du produit peut entraîner dommages ou blessures.
INTERDICTION	Ne donnez pas de coup sur l'écran. Ne poussez pas sur l'écran avec un objet pointu. Cela pourrait provoquer des dommages considérables ou des blessures.
INTERDICTION	N'entrez pas en contact direct avec les parties du produit ayant chauffé pendant de longues périodes. Il pourrait en résulter des brûlures à basse température.
À FAIRE	Employez cet équipement dans des environnements où la lumière peut être contrôlée, afin d'éviter les reflets.
INTERDICTION	Ne connectez pas d'écouteurs au produit lorsque vous les portez. Selon le niveau du volume, cela peut endommager vos oreilles et entraîner une perte auditive.
INTERDICTION	Ne jouez pas avec le sac plastique qui recouvre le produit. N'utilisez pas ce sac à d'autres fins. Pour éviter tout risque d'étouffement, ne placez pas ce sac sur votre tête, votre nez ou votre bouche. Ne placez pas ce sac sur la tête, le nez ou la bouche d'une autre personne. Gardez ce sac hors de portée des enfants et des bébés.
À FAIRE	Nous conseillons de nettoyer les orifices de ventilation au moins une fois par mois. Si vous ne respectez pas cette directive, le produit pourrait être endommagé ou produire une décharge électrique.
À FAIRE	Afin de garantir le bon fonctionnement du produit, nettoyez les orifices situés à l'arrière du boîtier au moins une fois par an, pour en retirer toute poussière ou saleté. Sinon, cela pourrait entraîner des risques de choc électrique ou endommager le produit.
À FAIRE	Évitez les lieux présentant des températures ou un niveau d'humidité extrêmes. Si vous ne respectez pas cette directive, le produit pourrait être endommagé ou produire une décharge électrique. L'environnement doit être conforme aux exigences ci-dessous : • Température de fonctionnement : 5 à 35 °C/Humidité : 20 à 80 % (sans condensation) • Température de stockage : -10 à 60 °C/Humidité : 10 à 85 % (sans condensation)

Composants fournis

Si un composant venait à manquer, contactez votre revendeur.
☐ Moniteur à cristaux liquides : 1
☐ Support de câble : 1
☐ Câble d'alimentation
☐ Base : 1
☐ Câble de signal (câble DisplayPort, câble Mini D-Sub 15 broches): 2

REMARQUE : Gardez votre boîte et l'emballage d'origine afin de pouvoir transporter ou expédier le moniteur.
Le type et le nombre de cordons d'alimentation inclus dépend du pays de destination du moniteur LCD.
Assurez-vous que tous les éléments sont présents avant de commencer l'assemblage.

Précautions de montage

- Lors du déplacement du moniteur, veillez à le tenir par les côtés ou par le bas. Ne tenez pas l'écran LCD ou les boutons. Cela pourrait endommager le produit, provoquer une panne ou des blessures.
- Pour fixer un support VESA, utilisez des vis M4 de 6 à 10 mm plus longues que l'épaisseur du support de montage.

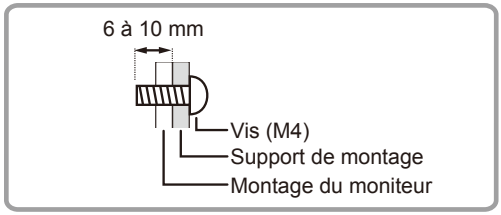

- Assurez-vous d'utiliser un support de montage mural conçu ou désigné comme adapté pour le montage du moniteur.
- Le moniteur et son support doivent être installés sur un mur pouvant supporter au moins quatre fois le poids du moniteur.
  Adoptez la méthode la plus adaptée aux matériaux et à la structure.
- N'utilisez pas de tournevis à percussion.
- N'utilisez pas de trous de vis autres que ceux des supports de montage, situés à l'arrière du moniteur.

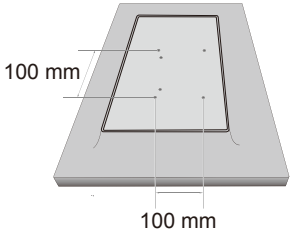

Trous de vis pour les supports de montage

- Lors de l'installation, vérifiez l'angle d'inclinaison dans les spécifications du produit.

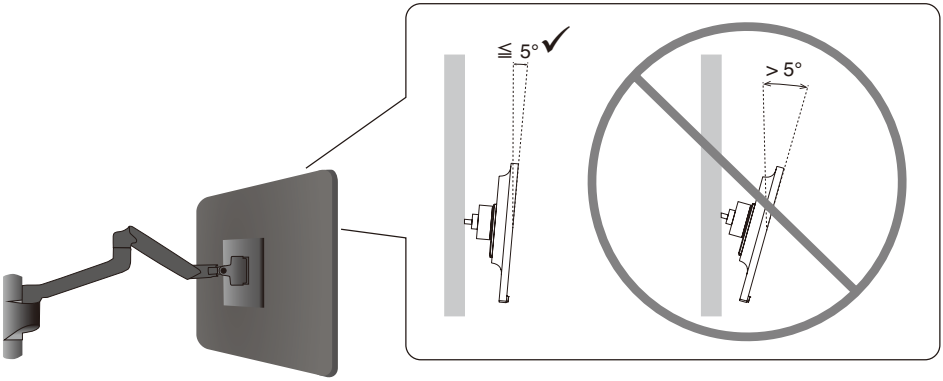

- Après le montage, assurez-vous soigneusement que le moniteur est sécurisé et qu'il ne peut pas se détacher du mur ou du support.

Mise sous/hors tension

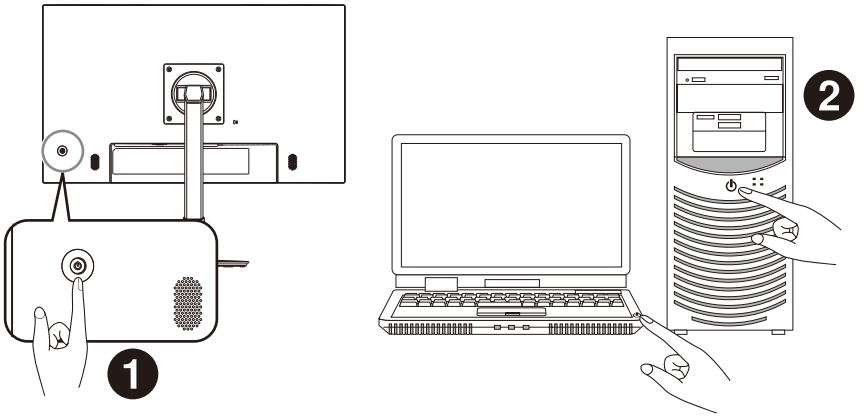

Pour éteindre le moniteur, appuyez sur le bouton d'alimentation pendant trois secondes ou plus.

■État du moniteur et schémas du voyant

Cette fonction permet de réduire automatiquement la consommation d'énergie par le moniteur lorsque le clavier et la souris n'ont pas été utilisés depuis un certain temps.

Voyant	État	Consommation d'énergie	Situation
Bleu	Fonctionnement maximal	Environ 22 W (E224F) Environ 26 W (E244F)	Toutes les fonctionnalités sont opérationnelles.
Bleu	Fonctionnement normal	Environ 14 W (E224F) Environ 17 W (E244F)	Réglage par défaut.
Orange	Mode veille	0,22 W*1	• Absence de signal vidéo depuis un certain moment sur le moniteur.
Éteint	Mode Arrêt	0,18 W*1	• Éteignez le moniteur à l'aide de la touche ALIMENTATION.

*1 : La consommation d'énergie dépend des paramètres de l'OSD ou des périphériques connectés au moniteur.

Modèle		**E224F**	**E244F**
Produit		MONITEUR LCD	
Alimentation		100 - 240 VCA, 0,40 - 0,25 A, 50/60 Hz	AC 100 - 240 V, 0,45 - 0,30 A, 50/60 Hz
En fonctionnement	Température	5 ~ 35 °C	
	Humidité	20 ~ 80 % (sans condensation)	
	Altitude	≤ 5 000 m	
Stockage	Température	-10 ~ 60 °C	
	Humidité	10 ~ 85 % (sans condensation)	
Consommation d'énergie (Fonctionnement normal*1/ Mode veille*2/Mode arrêt)		22 W 14 W/0,22 W/0,18 W	26 W 17 W/0,22 W/0,18 W
Dimensions*3	Avec support	Environ 493,2 mm (L) x 233,2 mm (P) x 363,4 mm - 483,4 mm (H)	Environ 540,5 mm (L) x 233,2 mm (P) x 381,0 mm - 501,0 mm (H)
	Sans support	Environ 493,2 mm (L) x 58,0 mm (P) x 285,3 mm (H)	Environ 540,5 mm (L) x 58,0 mm (P) x 320,5 mm (H)
Poids		Environ 3,1 kg (moniteur uniquement) Environ 5,2 kg (avec le support fixé)	Environ 3,5 kg (moniteur uniquement) Environ 5,6 kg (avec le support fixé)

*1 : paramètres par défaut.
*2 : lorsqu'il n'y a pas de signal d'entrée. Délai associé à la fonction de gestion de l'alimentation : moins de 1 min.
*3 : hors saillies.

Tabla de contenido [Español]

Información importante Español-1
ESTIMADO CLIENTE Español-2
Medidas de seguridad y mantenimiento Español-2
Componentes suministrados Español-8
Precauciones de montaje Español-9
Encendido/apagado del aparato Español-10
Estado del monitor y patrones del LED de encendido Español-10

(1) Este producto solo puede recibir asistencia técnica en el país en el que ha sido adquirido.
(2) El contenido de este MANUAL DE INSTRUCCIONES no puede reimprimirse en parte o en su totalidad sin permiso.
(3) El contenido de este MANUAL DE INSTRUCCIONES está sujeto a cambios sin previo aviso.
(4) Se ha tenido mucho cuidado en la preparación de este MANUAL DE INSTRUCCIONES; sin embargo, si observa algún aspecto cuestionable, errores u omisiones, póngase en contacto con nosotros.
(5) La imagen que aparece en este MANUAL DE INSTRUCCIONES es solo de muestra. Si la imagen no coincide con el producto real, este último prevalece.
(6) No obstante los artículos (4) y (5), no nos responsabilizamos de ninguna reclamación por pérdida de beneficios u otros asuntos derivados del uso de este dispositivo.
(7) Este manual normalmente se entrega en todas las regiones, por lo que pueden contener descripciones que correspondan a otros países.

Información importante

Para cumplir con la normativa de la EMC, utilice cables blindados para la conexión a los siguientes terminales: HDMI IN y DisplayPort IN. Utilice cables de señal blindados con núcleo de ferrita para la conexión a los siguientes terminales: VGA IN.

ADVERTENCIA :
Un aparato de construcción de CLASE I deberá conectarse a una toma de corriente PRINCIPAL con una conexión a tierra de protección.

ADVERTENCIA:

Las regulaciones de la FCC establecen que cualquier cambio o modificación no autorizados a este equipo que no estén expresamente aprobados por el fabricante podrían anular la autoridad del usuario para operar este equipo.

NOTA:

Este equipo ha sido probado y se ha determinado que cumple con los límites para un dispositivo digital de Clase B, de conformidad con la Parte 15 de las Normas de la FCC. Estos límites están diseñados para proporcionar una protección razonable contra interferencias dañinas en una instalación residencial.

Este equipo genera, utiliza y puede irradiar energía de radiofrecuencia y, si no se instala y utiliza de acuerdo con las instrucciones, podría generar interferencias que afectaran a la comunicación por radio. Sin embargo, no existe garantía de que no se produzcan interferencias en una instalación concreta.

Si este equipo produjera interferencias que afectaran a la recepción de radio o televisión, lo cual se puede detectar apagando y encendiendo el equipo, el usuario puede intentar corregir las interferencias de una de las siguientes formas:

- Cambie la orientación o la posición de la antena receptora.
- Separe más el equipo y la unidad receptora.
- Conecte el equipo a la toma de corriente en un circuito distinto de aquel al que esté conectada la unidad receptora.
- Pida ayuda a su distribuidor o a un técnico de radio y televisión cualificado.

ESTIMADO CLIENTE

Gracias por comprar este producto. Para garantizar la seguridad y muchos años de funcionamiento sin problemas de su producto, lea atentamente el apartado “Medidas de seguridad y mantenimiento” antes de utilizar este producto.

NOTA:

La garantía del producto no cubre los daños causados por una instalación incorrecta. La garantía podría quedar anulada en el caso de no seguir estas recomendaciones.

Medidas de seguridad y mantenimiento

PARA GARANTIZAR EL RENDIMIENTO ÓPTIMO DEL PRODUCTO, TENGA EN CUENTA LAS SIGUIENTES INSTRUCCIONES AL CONFIGURAR Y UTILIZAR EL MONITOR EN COLOR LCD:

Acerca de los símbolos

Para garantizar un uso seguro y apropiado del producto, en este manual se utiliza una serie de símbolos que ayudan a evitar lesiones personales y daños materiales. Los símbolos y sus significados están descritos a continuación. Asegúrese de que los comprende en su totalidad antes de leer este manual.

ADVERTENCIA	Si hace caso omiso de este símbolo y manipula el producto de forma inapropiada, puede sufrir accidentes con resultado de lesiones graves o muerte.
PRECAUCIÓN	Si hace caso omiso de este símbolo y manipula el producto de forma inapropiada, puede sufrir lesiones personales o daños materiales.

Ejemplos de símbolos

	Este símbolo indica una advertencia o precaución.
	Este símbolo indica una acción prohibida.
	Este símbolo indica una acción obligatoria.

⚠ ADVERTENCIA

 **DESENCHUFE EL CABLE DE ALIMENTACIÓN**	Desenchufe el cable de alimentación si el producto no funciona bien. Si sale humo del producto o emite olor o ruidos, si se ha caído o se ha roto la carcasa, apague el producto y desenchufe el cable de alimentación de la toma de corriente. Póngase en contacto con su distribuidor para repararlo. No intente nunca repararlo por sí mismo. Es peligroso.
 **NO MODIFICAR**	No retire ni abra la carcasa del producto. No abra el producto. Hay zonas de alta tensión en el producto. Si se abren o se retiran las carcasas del producto para realizar modificaciones, existe el riesgo de incendiarse o de que sufra descargas eléctricas u otros daños. Las tareas de servicio deberá realizarlas un técnico cualificado.
 **PROHIBICIÓN**	No use el producto si tiene daños estructurales o si el soporte está roto o descascarillado. Si observa algún daño estructural como, por ejemplo, alguna rotura o un combado que no sea natural, deje que sea el personal de servicio cualificado quien se encargue de las tareas de servicio. Si se usa el producto en estas condiciones, podría caer o provocar daños personales.
Manipulación del cable de alimentación.	
 **PROHIBICIÓN**	No rasgue ni modifique el cable. • No coloque objetos pesados sobre el cable de alimentación. • No deje que el peso del producto descanse sobre el cable. • No cubra el cable con una alfombra o similar • No doble o retuerza el cable ni tire de él con excesiva fuerza. • No aplique calor al cable. Manipule el cable de alimentación con cuidado. Un cable dañado puede provocar incendios o descargas eléctricas. Si el cable está dañado (los hilos internos están expuestos, rotos, etc.), apague el producto y desenchufe el cable de alimentación de la toma de corriente. Solicite un recambio a su distribuidor.
 **NO TOCAR**	No toque el cable si oye el sonido de una tormenta. Podría sufrir una descarga eléctrica.
 **NO TOCAR CON LAS MANOS MOJADAS**	No conecte ni desconecte el cable de alimentación con las manos húmedas. Puede provocar descargas eléctricas.
 **ASEGÚRESE DE HACERLO**	Utilice el cable de alimentación que se suministra con el producto según las indicaciones de la tabla de cables de alimentación. No supere el voltaje de la toma de corriente especificada para el producto en el lugar donde esté instalado. Podría provocar un incendio o una descarga eléctrica. Consulte la información sobre el voltaje de la toma de corriente en la especificación. Si el producto no incluye ningún cable de alimentación, póngase en contacto con nosotros. Para todos los demás casos, utilice el cable de alimentación con el estilo de enchufe que coincida con la toma de corriente donde se encuentra el producto. El cable de alimentación compatible se corresponde con la corriente alterna de la salida de alimentación, está homologado y cumple las normas de seguridad del país en el que ha sido adquirido.

⚠ ADVERTENCIA	
DEBE TENER CONEXIÓN A TIERRA	Este equipo está diseñado para utilizarse con el cable de alimentación conectado a tierra. En caso contrario, puede producirse una descarga eléctrica. Asegúrese de que el cable de alimentación está conectado directamente a la toma de corriente y bien conectado a tierra. No utilice un adaptador de enchufe de 2 clavijas.
ASEGÚRESE DE HACERLO	Instale el producto teniendo en cuenta la información siguiente. Para transportar, mover e instalar el producto, pida ayuda a tantas personas como sea necesario para levantarlo sin que se produzcan lesiones personales ni daños en el producto. Consulte las instrucciones incluidas con el equipo de montaje opcional para obtener información detallada sobre el montaje o la desinstalación. No cubra las aberturas de ventilación del producto. Una instalación inapropiada del producto puede provocar daños en el producto, incendios o descargas eléctricas. No instale el producto en estas ubicaciones: • Espacios estrechos y espacios mal ventilados. • Cerca de un radiador o de otras fuentes de calor; no lo exponga directamente a los rayos del sol. • Áreas de vibración continua. • Áreas con humedad, polvo, grasa o vaho. • Un entorno en el que haya gases corrosivos (dióxido de azufre, sulfuro de hidrógeno, dióxido de nitrógeno, cloro, amoníaco, ozono, etc.). • Exteriores. • Entornos a altas temperaturas donde el grado de humedad cambia rápidamente y da lugar a la formación de condensación. No monte el producto en ninguna configuración ni posición que no se describa en el MANUAL DE INSTRUCCIONES. Compruebe en las especificaciones el rango de inclinación disponible cuando instale el producto.
ASEGÚRESE DE HACERLO	Evite inclinaciones y caídas provocadas por terremotos u otros seísmos. Para evitar lesiones personales o daños al producto causados por caídas provocadas por terremotos u otros seísmos, asegúrese de instalar el producto en una ubicación estable y tome medidas para evitar que se caiga. Las medidas para evitar las inclinaciones y las caídas tienen por objeto minimizar el riesgo de lesiones, pero no pueden garantizar la efectividad frente a toda clase de terremotos. • El monitor debe montarse en una base o un brazo flexible (por ej., con marca TUEV GS) que soporte el peso del mismo para evitar daños materiales y lesiones personales como consecuencia de vuelcos o caídas. • Utilice únicamente los tornillos que retiró del soporte del producto o los tornillos especificados para evitar dañar el producto o el soporte. • Apriete todos los tornillos (fuerza de apriete recomendada: 98 - 137 N•cm) al instalar el producto en un brazo flexible o soporte. Si los tornillos quedan flojos, el monitor podría caer y provocar daños materiales o lesiones personales. • Acople el brazo flexible con ayuda de una o más personas si durante la instalación no es posible colocar el monitor boca abajo sobre una superficie plana.

⚠ ADVERTENCIA	
ASEGÚRESE DE HACERLO	Peligro de estabilidad. El producto puede caerse y causar lesiones personales graves o la muerte. Para evitar lesiones, este producto debe estar firmemente conectado al suelo/pared de acuerdo con las instrucciones de instalación. Se pueden evitar numerosas heridas, en especial a los niños, tomando precauciones sencillas como las que se indican a continuación: • Utilice SIEMPRE soportes o métodos de instalación recomendados por el fabricante del producto. • Utilice SIEMPRE muebles que constituyan un soporte seguro para el producto. • Asegúrese SIEMPRE de que el producto no sobresale del borde del mueble de soporte. • Explique SIEMPRE a los niños los riesgos de encaramarse al mueble para alcanzar el producto o sus controles. • Organice SIEMPRE el recorrido de los cables conectados a su producto para que nadie pueda tropezar con ellos, tirar de los cables o agarrarlos. • No instale NUNCA el producto en un lugar inestable. • No coloque NUNCA el producto sobre muebles situados en alto (por ejemplo, armarios de cocina o estanterías de biblioteca) sin fijar tanto el producto como el mueble en cuestión a un soporte adecuado. • No ponga NUNCA el producto con materiales o tejidos que puedan quedar entre el producto y el mueble de soporte. • No coloque NUNCA objetos sobre el producto o el mueble que lo sostiene susceptibles de llamar la atención de los niños y que puedan dar lugar a que se encaramen, como juguetes y mandos a distancia. • Utilice SIEMPRE los accesorios de montaje en pared cuando instale el producto en un lugar alto. NUNCA coloque el producto en un soporte de monitor cuando lo instale en un lugar alto. Si va a conservar y a cambiar de sitio el producto existente, es preciso adoptar las mismas precauciones descritas anteriormente.
PROHIBICIÓN	No coloque el producto en una superficie inclinada ni en un soporte inestable. Podría inclinar o hacer volcar el producto y causar daños personales.
PROHIBICIÓN	No inserte objetos de ninguna clase en las ranuras de la caja. Puede provocar un incendio, descargas eléctricas o una avería del producto. Mantenga los objetos lejos del alcance de niños y bebés. Si se cuelan objetos en la ranura de la caja, apague el producto y desenchufe el cable de alimentación de la toma de corriente. Póngase en contacto con su distribuidor para repararlo.
NO MOJAR	No vierta ningún líquido en la caja ni utilice el producto cerca del agua. Interrumpa inmediatamente el suministro de corriente y desenchufe el producto de la toma de corriente; a continuación, contacte con el personal de servicio cualificado. Puede originar un incendio o provocar descargas eléctricas. No instale el producto debajo de equipos que descarguen agua, como aparatos de aire acondicionado.
PROHIBICIÓN	No utilice aerosoles de gas inflamable para quitar el polvo al limpiar el producto. De lo contrario, podría incendiarse.
PROHIBICIÓN	El monitor no debe usarse cuando existan daños o riesgos fatales que pudieran provocar directamente la muerte, lesiones personales, daños físicos graves u otras pérdidas, incluyendo el control de una reacción nuclear en una instalación nuclear, un sistema de reanimación cadiopulmonar avanzada y el control del lanzamiento de misiles en un sistema de armas.

⚠ PRECAUCIÓN

Manipulación del cable de alimentación.

 **ASEGÚRESE DE HACERLO**	El monitor debería estar instalado cerca de un enchufe de fácil acceso.
 **ASEGÚRESE DE HACERLO**	Al conectar el cable de alimentación al terminal de entrada de CA del producto, asegúrese de que el conector esté completa y firmemente insertado. Una conexión incompleta del cable de alimentación puede provocar un sobrecalentamiento del enchufe; permite que entre polvo en la conexión del mismo, lo que puede provocar un incendio. Tocar las clavijas de un enchufe parcialmente insertado puede provocar una descarga eléctrica.
 **ASEGÚRESE DE HACERLO**	Manipule el cable de alimentación como se indica a continuación para evitar incendios o descargas eléctricas. • Para conectar o desconectar el cable de alimentación, tire del conector acoplado al cable. • Desenchufe el cable de alimentación de la toma de corriente antes de limpiar el producto o cuando no vaya a utilizarlo durante bastante tiempo. • Si el cable de alimentación o el enchufe están calientes o dañados, desenchúfelos de la toma de corriente y póngase en contacto con un técnico de servicio cualificado.
 **ASEGÚRESE DE HACERLO**	Quite el polvo del cable de alimentación con regularidad empleando un paño suave y seco.
 **ASEGÚRESE DE HACERLO**	Antes de cambiar el producto de sitio, asegúrese de que está apagado, desenchufe el cable de alimentación de la toma de corriente y verifique que todos los cables de conexión del producto con otros dispositivos están desconectados.
 **PROHIBICIÓN**	No utilice el cable de alimentación con una regleta. La adición de un cable alargador o una regleta podría causar un incendio por sobrecalentamiento.
 **ASEGÚRESE DE HACERLO**	Confirme que el sistema de distribución de la instalación del edificio proporcionará el disyuntor de 120/240 V, 20 A (como máximo).
 **PROHIBICIÓN**	No pliegue el cable de alimentación. Puede recalentarse y provocar un incendio.
 **PROHIBICIÓN**	No se suba al producto ni a la mesa donde está instalado. No instale el producto en una mesa con ruedas si estas no están bloqueadas. El producto podría caer y provocar daños materiales o lesiones personales.
 **ASEGÚRESE DE HACERLO**	Instalación, retirada y ajuste del soporte. • Manipule con cuidado el soporta ya que podría pillarse los dedos. • En el caso de que se vaya a fijar el soporte con tornillos, sujete con seguridad el soporte del monitor mientras retira los tornillos para evitar que dicho soporte se caiga. Podría provocar lesiones personales. • Sujete firmemente la base cuando la retire del soporte para evitar que se caiga. Podría lesionarse. • Antes de girar la pantalla, desconecte el cable de alimentación y todos los cables del producto. De no ser así, el cable de alimentación u otros cables podrían tirar con fuerza excesiva y provocar lesiones personales o daños al producto. • Al rotar la pantalla, deslícela al nivel más alto y colóquela en la máxima inclinación. Si no lo hace, podría provocar dalos personales o golpear la pantalla sobre el escritorio.

PRECAUCIÓN	
 ASEGÚRESE DE HACERLO	Por favor, compruebe en las especificaciones el rango de inclinación disponible cuando instale el producto en un brazo flexible. No incline el monitor hacia abajo más de 5 grados. Si lo hace, el panel LCD podría separarse y caerse, causando daños al producto o lesiones personales.
 PROHIBICIÓN	No se suba al producto ni lo empuje. No agarre ni se cuelgue del producto. No frote ni golpee el producto con objetos duros. El producto podría caer y provocar daños materiales o lesiones personales.
 PROHIBICIÓN	No golpee la pantalla. No empuje la pantalla con un objeto puntiagudo. Puede provocar daños graves en el producto o daños personales.
 PROHIBICIÓN	No permanezca en contacto durante períodos prolongados de tiempo con componentes del producto que se recalienten. Podrían producirse quemaduras de baja temperatura.
 ASEGÚRESE DE HACERLO	Apto para fines recreativos en entornos con iluminación controlada para evitar las molestias que ocasionan los reflejos de la pantalla.
 PROHIBICIÓN	No conecte los auriculares al producto mientras los tenga colocados. Dependiendo del nivel del volumen, esto puede dañar sus oídos y provocar una pérdida auditiva.
 PROHIBICIÓN	No juegue con la bolsa de plástico que cubre el producto. No utilice esta bolsa para ningún otro propósito. Para evitar lesiones por asfixia, no se ponga la bolsa en la cabeza, nariz o boca. No coloque esta bolsa en la cabeza, nariz o boca de nadie. Mantenga la bolsa lejos del alcance de niños y bebés.
 ASEGÚRESE DE HACERLO	Recomendamos limpiar las aberturas de ventilación al menos una vez al mes. De lo contrario, podría provocarse un incendio, una descarga eléctrica o daños en el producto.
 ASEGÚRESE DE HACERLO	Para garantizar la fiabilidad del producto, limpie una vez al año las aberturas de ventilación de la parte posterior del bastidor para eliminar la suciedad y el polvo. No hacerlo podría provocar un incendio o descargas eléctricas o daños en el producto.
 ASEGÚRESE DE HACERLO	Evite ubicaciones sujetas a niveles extremos de temperatura y humedad. De lo contrario, podría provocarse un incendio, una descarga eléctrica o daños en el producto. La temperatura de uso de este producto es la siguiente: • La temperatura de funcionamiento: de 5 °C a 35 °C/de 41 °F a 95 °F/humedad: de 20 - 80 % (sin condensación) • La temperatura de almacenamiento: de -10 °C a 60 °C/de 14 °F a 140 °F/humedad: de 10 a 85 % (sin condensación)

Componentes suministrados

Si falta algún componente, póngase en contacto con su distribuidor.
☐ Monitor de pantalla de cristal líquido: 1
☐ Portacables: 1
☐ Cable de alimentación
☐ Base: 1
☐ Cable de señal (cable DisplayPort, cable mini D-Sub de 15 patillas): 2

NOTA: Recuerde conservar la caja y el material de embalaje originales para poder transportar el monitor en el futuro.
El número y el tipo de cables de alimentación incluidos dependen del país de destino de entrega del monitor LCD.
Asegúrese de que todo el contenido está en la caja antes de proceder al montaje del monitor.

Precauciones de montaje

- Al mover el monitor asegúrese de sujetarlo por los lados o por abajo. No lo sujete por los botones ni por el panel LCD. Esto podría provocar daños, fallos o lesiones.
- Para fijar un soporte de montaje compatible con VESA, utilice tornillos M4 que sean entre 6 mm y 10 mm más largos que el grosor del soporte de montaje.

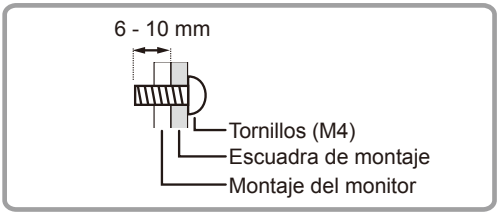

- Asegúrese de utilizar un soporte de montaje en pared diseñado o designado para montar el monitor.
- Este monitor y su soporte deben instalarse en una pared que pueda soportar al menos 4 veces o más el peso del monitor.
  Instálelo conforme al método más adecuado para el material y la estructura.
- No utilice un controlador de impacto.
- Para la instalación, no utilice orificios para tornillos que no sean los de los soportes de montaje, ubicados en la parte posterior del monitor.

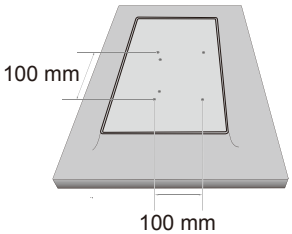

Orificios de los tornillos para soportes de montaje

- Al instalar, verifique el ángulo de inclinación en las Especificaciones del producto.

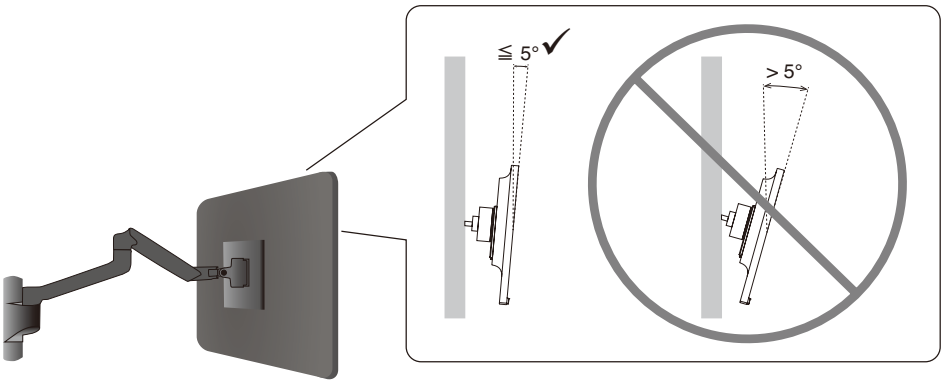

- Después del montaje, asegúrese de que el monitor esté bien sujeto y no pueda soltarse de la pared o del soporte.

Encendido/apagado del aparato

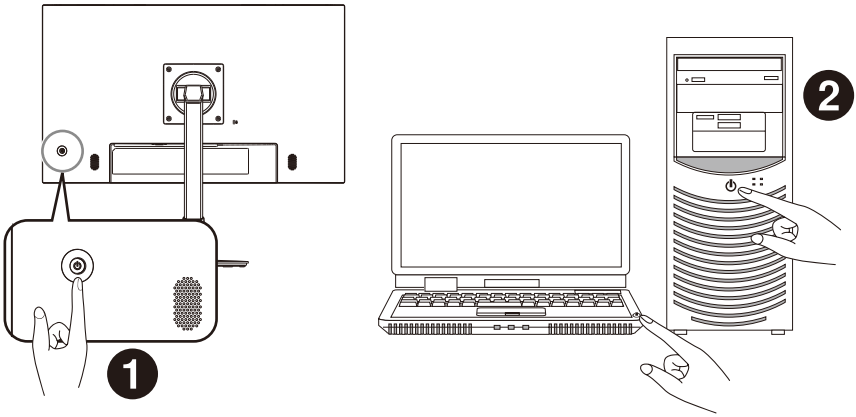

Para apagar el monitor, presione el botón de encendido durante tres o más segundos.

■Estado del monitor y patrones del LED de encendido

La función de gestión de la alimentación es una función de ahorro de energía que reduce automáticamente el consumo de energía del monitor cuando no se utiliza durante un tiempo determinado el teclado ni el ratón.

LED de encendido	Estado	Consumo de energía	Condición
Azul	Funcionamiento máximo	Aprox. 22 W (E224F) Aprox. 26 W (E244F)	Todas las funciones están operativas.
Azul	Funcionamiento normal	Aprox. 14 W (E224F) Aprox. 17 W (E244F)	Valor predefinido.
Ámbar	Modo de espera	0,22 W*1	• El monitor ha pasado un cierto tiempo sin recibir ninguna entrada de señal de vídeo.
Apagado	Modo apagado	0,18 W*1	• Apague el monitor con la tecla POWER.

*1: El consumo de energía depende de la configuración de OSD o de los dispositivos conectados al monitor.

Modelo		**E224F**	**E244F**
Producto		MONITOR LCD	
Alimentación eléctrica		CA 100 - 240 V, 0,40 - 0,25 A, 50/60 Hz	CA 100 - 240 V, 0,45 - 0,30 A, 50/60 Hz
En servicio	Temperatura	5 ~ 35 °C/41 ~ 95 °F	
	Humedad	20 ~ 80 % (sin condensación)	
	Altitud	≤ 5000 m	
Almacenamiento	Temperatura	-10 ~ 60 °C/14 ~ 140 °F	
	Humedad	10 % ~ 85 % (sin condensación)	
Consumo de energía (Funcionamiento normal*1/ Modo de espera*2/Modo apagado)		22 W 14 W/0,22 W/0,18 W	26 W 17 W/0,22 W/0,18 W
Dimensiones*3	Con soporte	Aprox. 493,2 mm (ancho) x 233,2 mm (profundidad) x 363,4 mm - 483,4 mm (alto)	Aprox. 540,5 mm (ancho) x 233,2 mm (profundidad) x 381,0 mm - 501,0 mm (alto)
	Sin soporte	Aprox. 493,2 mm (ancho) x 58,0 mm (profundidad) x 285,3 mm (alto)	Aprox. 540,5 mm (ancho) x 58,0 mm (profundidad) x 320,5 mm (alto)
Peso		Aprox. 3,1 kg (6,8 libras) (solo monitor) Aprox. 5,2 kg (11,5 lbs) (con el soporte montado)	Aprox. 3,5 kg (7,7 libras) (solo monitor) Aprox. 5,6 kg (12,3 lbs) (con el soporte montado)

*1: Configuración de fábrica.
*2: Cuando no hay entradas de señal. Tiempo de la función de ahorro de energía: Menos de 1 minuto.
*3: Excluidos los salientes.

Registration Information

DisplayPort™ and the DisplayPort™ logo are trademarks owned by the Video Electronics Standards Association (VESA®) in the United States and other countries.

MultiSync® is a trademark or registered trademark of Sharp NEC Display Solutions, Ltd. in Japan and other countries.

The terms HDMI, HDMI High-Definition Multimedia Interface, HDMI Trade dress and the HDMI Logos are trademarks or registered trademarks of HDMI Licensing Administrator, Inc.

All other brands and product names are trademarks or registered trademarks of their respective owners.

SHARP

SHARP CORPORATION

Printed in China

Rev.1